35.B

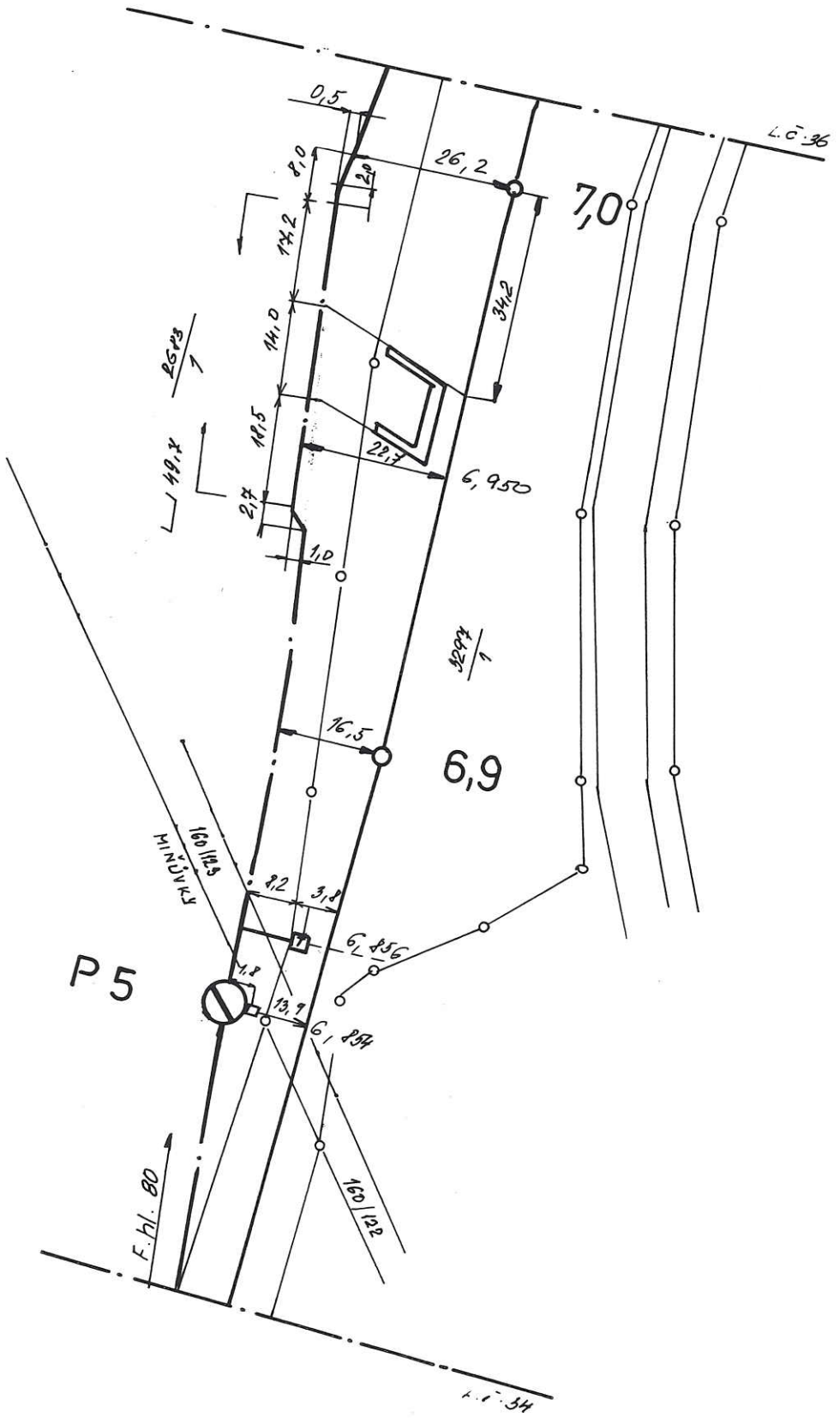

Navrhl:		Porucha:			DKK KOJETÍN-HULÍN
Kreslil:	[illegible]	Oprava:	7/95		35 B
Zkoušel:		Platí od:			